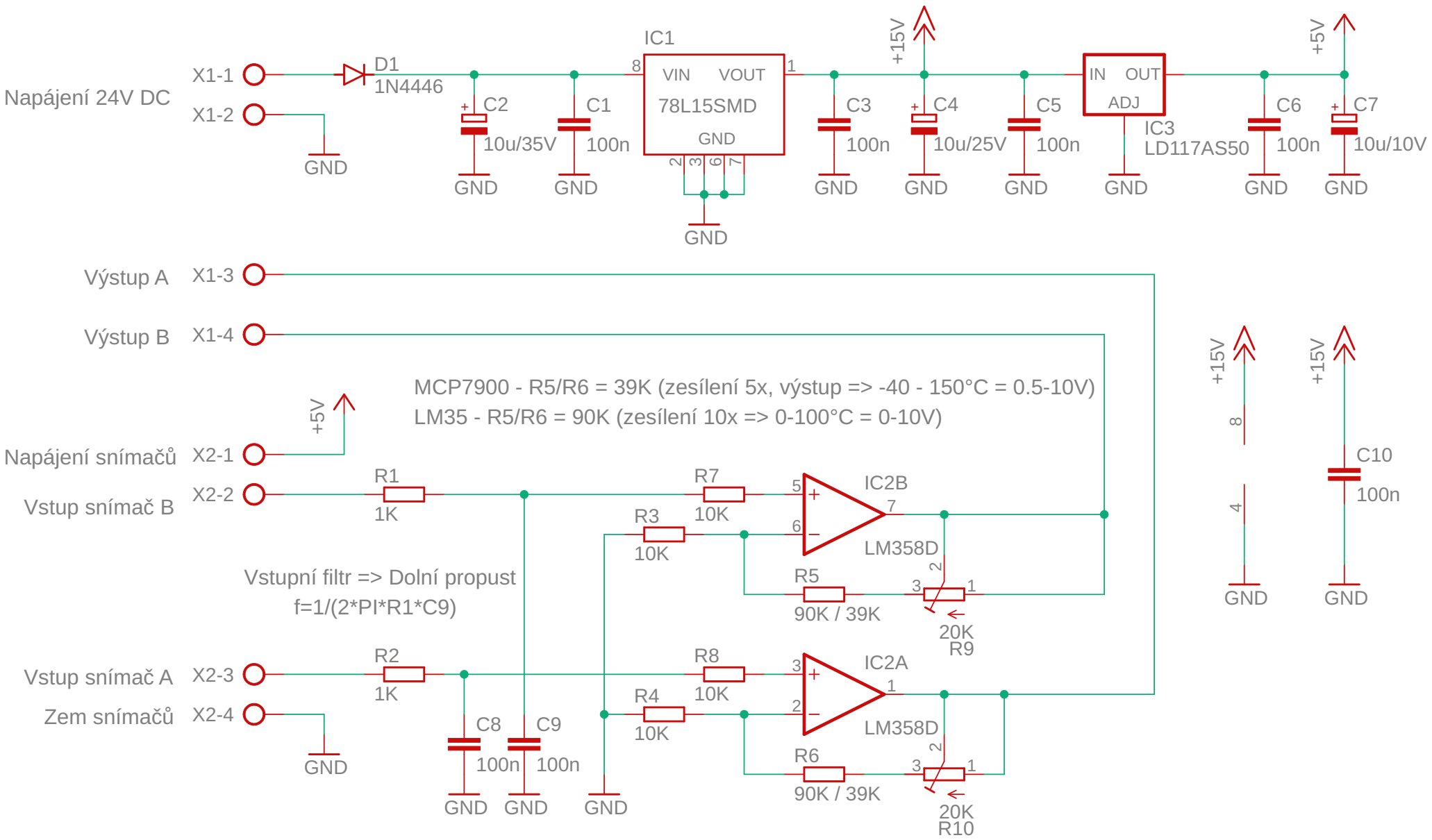
Napájení 24V DC
X1-1
X1-2
GND
D1
1N4446
C2
10u/35V
C1
100n
IC1
VIN
VOUT
78L15SMD
GND
C3
100n
+15V
C4
10u/25V
C5
100n
IN
OUT
ADJ
IC3
LD117AS50
C6
100n
+5V
C7
10u/10V
Výstup A
X1-3
Výstup B
X1-4
MCP7900 - R5/R6 = 39K (zesílení 5x, výstup => -40 - 150°C = 0.5-10V)
LM35 - R5/R6 = 90K (zesílení 10x => 0-100°C = 0-10V)
Napájení snímačů
X2-1
Vstup snímač B
X2-2
R1
1K
R7
10K
R3
10K
IC2B
LM358D
R5
90K / 39K
20K
R9
Vstupní filtr => Dolní propust
f=1/(2*PI*R1*C9)
Vstup snímač A
X2-3
Zem snímačů
X2-4
R2
1K
C8
100n
C9
100n
R8
10K
R4
10K
IC2A
LM358D
R6
90K / 39K
20K
R10
C10
100n